Разрез 1-1

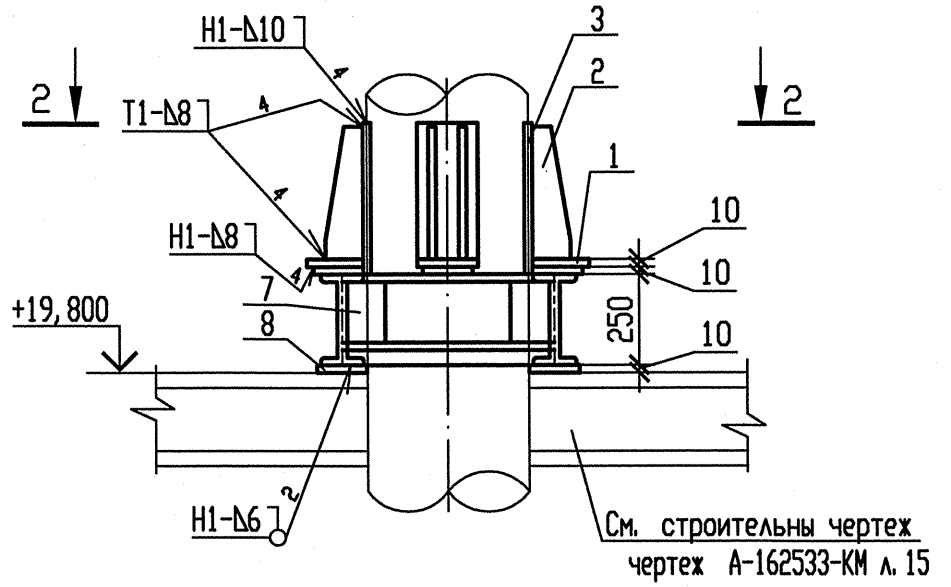

Схема расположения опоры

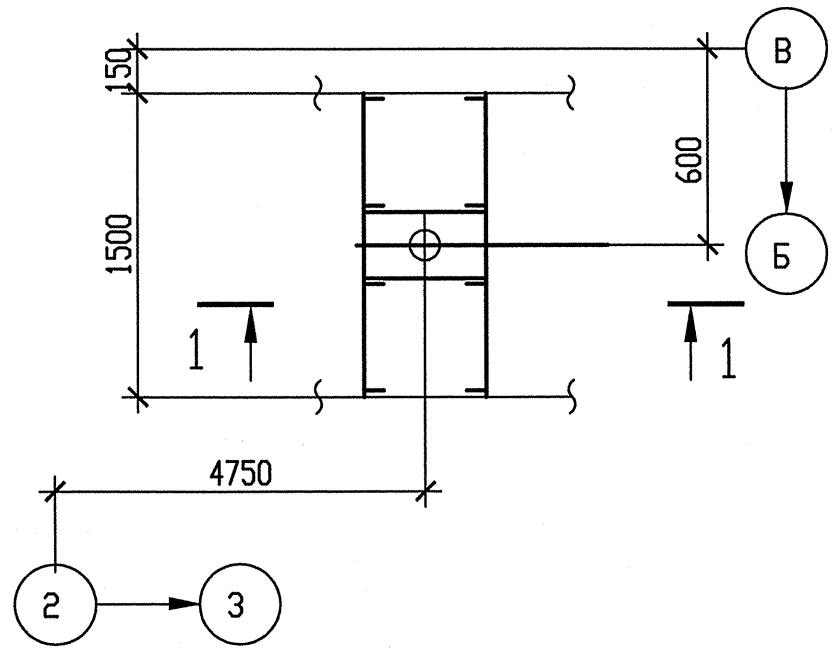

Разрез 2-2

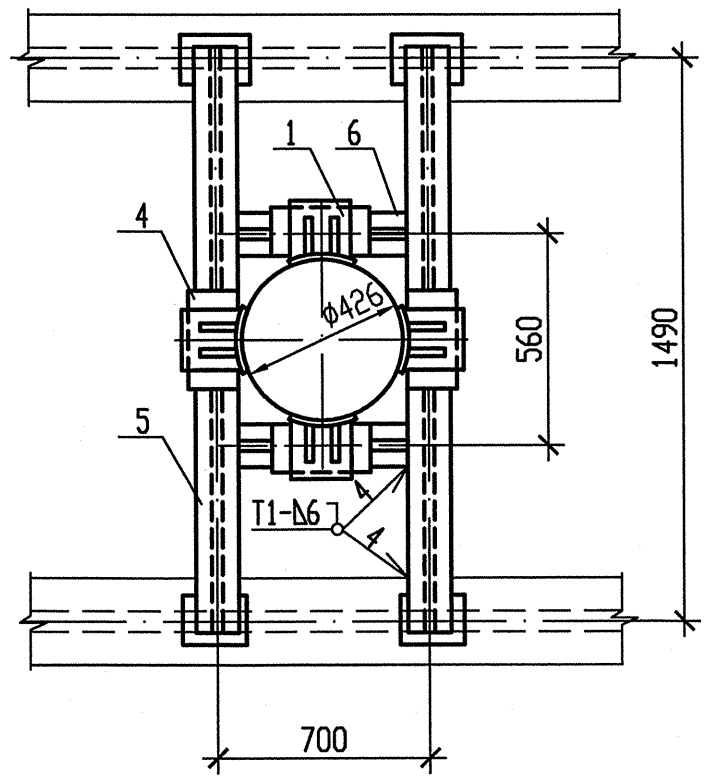

Деталь поз. 2

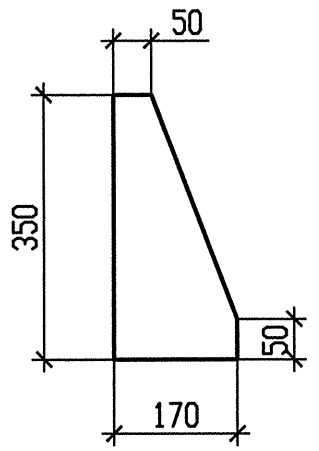

Спецификация деталей

Поз.	Обозначение	Наименование	Кол.	Материал	Масса, кг ед.	Масса, кг общ.	Примечание
1	БК-1973127	Ребро	4	Ст3пс5-сб ГОСТ 14637-89	2,474	9,896	
2	По наст. чертежу	Лист Б-ПН-10 350х170	8	Ст3пс5-сб ГОСТ 14637-89	4,6707	37,3656	
3	БК-1973128	Подушка	4	20К-10 ГОСТ 5520-79	5,683	22,732	
4	ГОСТ 19903-74	Лист Б-ПН-10 260х120	4	Ст3пс5-сб ГОСТ 14637-89	2,4492	9,7968	
5	ГОСТ 8239-89	Двутавр 25Б2 l=1550	2	Ст3сп5-сб ГОСТ535-2005	45,88	91,76	
6	ГОСТ 8239-89	Двутавр 20 l=700	2	Ст3сп5-сб ГОСТ535-2005	14,7	29,4	
7	ГОСТ 19903-74	Лист Б-ПН-10 180х100	8	Ст3пс5-сб ГОСТ 14637-89	1,413	11,304	
8	ГОСТ 19903-74	Лист Б-ПН-10 130х160	8	Ст3пс5-сб ГОСТ 14637-89	1,6328	13,0624	
	ГОСТ 2246-70	Проволока		Св-08Г2С		-	
	ГОСТ 9467-75	Электроды		УОНИИ 13/45		-	
					Итого:	225,3168	

Таблица усилий и моментов на неподвижную опору

Опора	Рабочее состояние						Холодное состояние						Сейсмические воздействия					
	Усилия, кН			Моменты, кН. м			Усилия, кН			Моменты, кН. м			Усилия, кН			Моменты, кН. м		
	Px_1	Px_2	Px_3	Mx_1	Mx_2	Mx_3	Px_1	Px_2	Px_3	Mx_1	Mx_2	Mx_3	Px_1	Px_2	Px_3	Mx_1	Mx_2	Mx_3
3RN22Y05	-5,073	-25,017	-35,837	21,791	38,704	-20,967	-0,29	6,771	-2,352	-2,919	-25,687	7,039	8,55	9,195	8,198	26,257	30,903	12,297

1 Привязку опоры смотри чертеж R3.RN21.3010.012.01.00.001.
2 Сварку производить по ГОСТ 5264-80.
3 Отметка трубопровода подлежит уточнению в соответствии с уклоном трубопровода.
4 P_1 – нагрузка, равная весу трубы с водой и изоляцией.
5 Изготовить один комплект.

АРХИВНЫЙ ЭКЗЕМПЛЯР

Изм	N уч.	Лист	N докум	Подп.	Дата
1	-	Зам.	538-12	-	-
Инженер Зк.		Терентьева			28.09
Пров. инж. Зк.		Огнева			28.09
Пров. вед. инж.		Пантюшина			28.09
И. о. нач. гр.		Филатов			28.09
Н. контр.		Краснояров			28.09

Инв. N подл. R3.00262.1.0.12
Лист 72

R3.RN21.3012.012.01.00.021

Ростовская АЭС Блок 3

Главный корпус
Машинное отделение (ДО, ЗЗТУ)
Конденсатопроводы из ПВД-6 в деаэратор

Стадия	Лист	Листов
Р	1	1

Опора неподвижная
3RN22Y05

ОАО "НИАЭП"
2012

Взам. инв. N
Подп. и дата
Инв. N подл. R3.00262.1.0.12

Формат А4х3